XXII Республиканская олимпиада имени А.М. Красникова
26 марта 2022 года

ЧЕРЧЕНИЕ

Содержание задания 1:

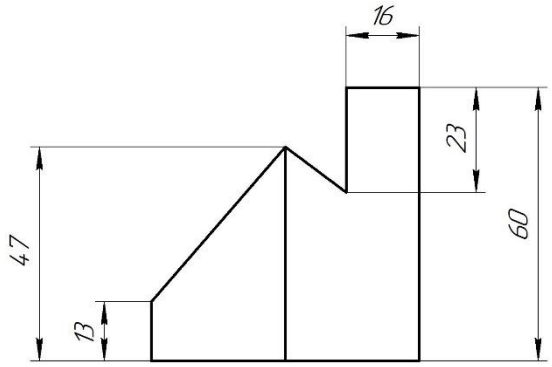

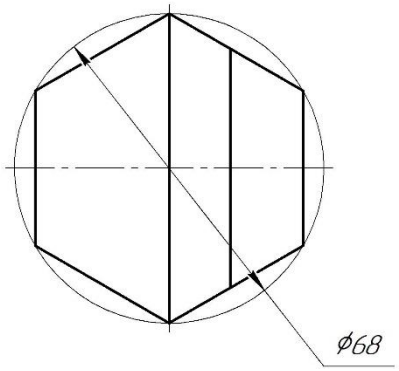

На отдельном формате по двум данным изображениям детали построить третье. Выполнить изометрическую проекцию. Невидимые контуры показать штриховыми линиями.
Размеры не ставить.
Чертить в масштабе 1:1.
Рекомендуется формат расположить в горизонтальном положении
Вычертить рамку формата. Основную надпись не чертить
В правом нижнем углу формата **указать свою фамилию и инициалы.**

Содержание задания 1:

1. Вычертить рамку формата и основную надпись. ***В основной надписи заполнить только следующие графы:***
   - название детали «***Стойка***»;
   - масштаб;
   - разработчик чертежа (ФИО)
2. Выполнить в трех проекциях в масштабе 1:1 чертеж детали. Невидимые контуры показать штриховыми линиями.
3. Нанести размеры.

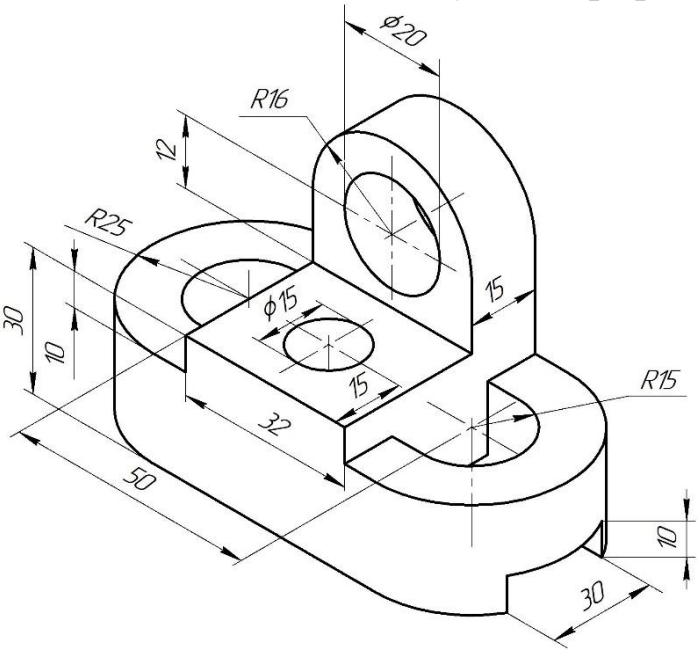

Пояснения к рисунку:

1. Отверстие диаметром 15 мм просверлено на глубину 20 мм.
2. Паз в основании детали, имеющий размеры 30х10, сквозной.